EM COMUM COM
SHARED BY
SBY-MRK-MAL

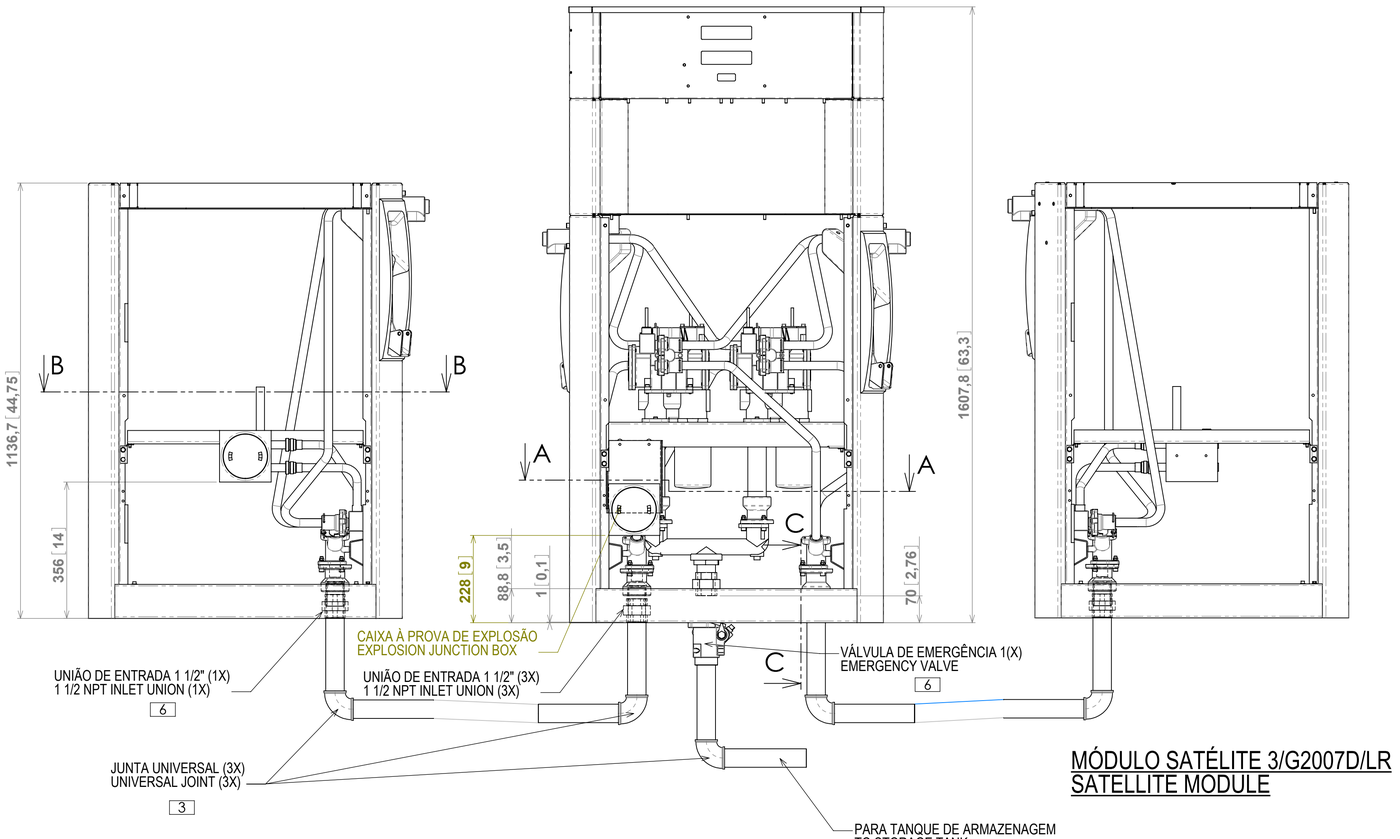

MÓDULO SATÉLITE 3/G2007D/LR
SATELLITE MODULE

MÓDULO SATÉLITE 3/G2007D/LR
SATELLITE MODULE

DISPENSADOR COM CAIXA DE Á PROVA DE EXPLOSÃO
DISPENSER WITH EXPLOSION PROOF JUNCTION BOX

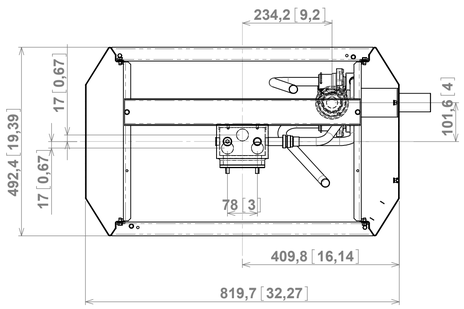

B-B (1 : 8)

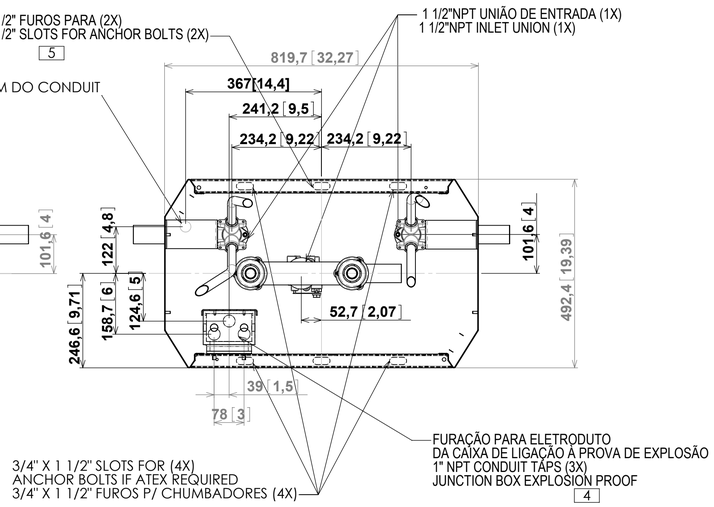

A-A (1 : 8)

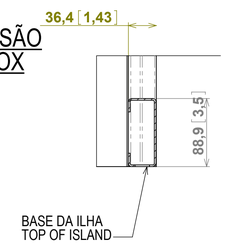

PERFIL DA BASE
SECTION THRU BASE

C-C (1 : 4)

NOTAS:

1- TODA INSTALAÇÃO HIDRÁULICA E ELÉTRICA DEVE ESTAR CONFORME OS REGULATÓRIOS APLICÁVEIS, COMO O NFPA30 CÓDIGO DE LÍQUIDOS INFLAMÁVEIS E COMBUSTÍVEIS; NFPA30A, CÓDIGO DE POSTOS DE SERVIÇOS AUTOMOTIVOS E MARÍTIMOS; NFPA70, CÓDIGO ELÉTRICO NACIONAL.

2- A TUBULAÇÃO DO TANQUE PARA O DISPENSADOR SERÁ INCLINADA PARA CIMA, EVITANDO A CONCENTRAÇÃO DE AR OU LÍQUIDOS.

3- UTILIZE JUNTAS UNIVERSAIS NO DISPENSADOR PARA PERMITIR O ASSENTAMENTO DE TERRA.

4- PARA A CONEXÃO DOS ELETRODUTOS. SÃO REQUERIDAS AS FURAÇÕES MOSTRADAS. ALGUMA OU TODAS PODEM SER USADAS PARA FAZER A CONEXÃO ELÉTRICA DO DISPENSADOR.

5- INSTALE FIRMEMENTE O DISPENSADOR NA ILHA USANDO CHUMBADORES NA POSIÇÃO REQUERIDA.

6- VÁLVULAS DE EMERGÊNCIA E SEGURANÇA SÃO EXEMPLOS DE DISPOSITIVOS REQUERIDOS POR REGULATÓRIOS APLICÁVEIS E PELA NFPA30A, CÓDIGO DE POSTOS DE SERVIÇO AUTOMOTIVO E MARÍTIMO. ESTES, COMO TAMBÉM ALGUNS OUTROS DISPOSITIVOS DE SEGURANÇA REQUERIDOS POR REGULATÓRIOS APLICÁVEIS E PELA NFPA30 & 30A, DEVEM SER INSTALADOS E MANTIDOS POR MANTENEDORES TREINADOS.

7- O DISPENSADOR QUE NÃO TEM UMA CAIXA À PROVA DE EXPLOSÃO NA ÁREA DO GABINETE HIDRÁULICO, DEVE TER UMA FIAÇÃO DE CAMPO SUFICIENTEMENTE LONGA PARA ALCANÇAR A ÁREA DA CABEÇA ELETRÔNICA TODA CABEAÇÃO DO DISPENSADOR E CABEAÇÃO DE CONEXÃO DO CAMPO SERÃO CONECTADAS E FINALIZADAS NO INTERIOR DA CABEÇA ELETRÔNICA. ESTA CABEAÇÃO DEVERÁ SER ETIQUETADA E IDENTIFICADA PELO DIAGRAMA DE INSTALAÇÃO ELETRICO DO DISPENSADOR NO FINAL DO CONDUTOR (IEC).
*PARA APLICAÇÃO UL, VIDE INTRUÇÃO DE INSTALAÇÃO 3.2 E DESENHO 1-305770 (PAG.113) DO MANUAL DE INSTALAÇÃO 921278

NOTES:

1- ALL PIPING AND ELECTRICAL INSTALLATIONS MUST CONFORM TO ALL APPLICABLE REGULATIONS INCLUDING NFPA30, FLAMMABLE & COMBUSTIBLE LIQUIDS CODE; NFPA30A, AUTOMOTIVE & MARINE SERVICE STATION CODE; NFPA70, NATIONAL ELETRICAL CODE.

2- PIPING FROM TANK TO DISPENSER SHOULD SLOPE UPWARDS, AVOIDING AIR OR LIQUID TRAPS.

3- USE UNIVERSAL JOINTS AT DISPENSERS TO ALLOW FOR GROUND MOVEMENT.

4- CONDUIT TAPS SHOWN ARE PROVIDED. ANY OR ALL MAY BE USE TO MAKE ELECTRICAL CONNECTIONS TO DISPENSER.

5- FIRMLY MOUNT THE DISPENSER TO THE ISLAND USING THE ANCHOR BOLT LOCATIONS PROVIDED.

6- EMERGENCY SHUTOFF VALVES AND BREAKAWAY DEVICES ARE EXAMPLES OF REQUIREMENTS STATED IN THE NFPA30A, AUTOMOTIVE & MARINE SERVICE STATION CODE. THESE, AS WELL AS ANY OTHER SAFETY DEVICES REQUIRED BY NFPA30 & 30A, MUST BE INSTALLED AND, MAINTAINED PER THE MANUFACTURER'S INSTRUCTIONS.

7- DISPENSERS THAT DO NOT HAVE AN EXPLOSION PROOF JUNCTION BOX IN THE HYDRAULIC CABINET AREA. ALL DISPENSER WIRES AND FIELD WIRE CONNECTIONS SHALL BE TERMINATED INSIDE THE HEAD. THESE WIRES MUST BE LABELED AND IDENTIFIED PER DISPENSER WIRING DIAGRAM AT LEAD ENDS AND 30" FROM THE LEAD ENDS.(IEC)
*FOR USE UL, SEE INSTALLING THE DISPENSER 3.2 AND DRAWING 1-305770 (PAGE 113) OF INSTALLATION & OPERATION MANUAL 921278.

LETRA/TR	NUMERO/NO.	DESCRIÇÃO / DESCRIPTION	REVISADO/REV BY	DATA/DATE	REGISTRADO/CD BY	DATA/DATE
A		LIBERADO/INITIAL RELEASE	JAC	25/01/02		

MODIFICAÇÕES / REVISIONS

NÃO USAR O DESENHO COMO ESCALA/DO NOT SCALE DRAWING
EXCETO ONDE INDICADO DIFERENTE AS DIMENSÕES SÃO EM MILIMETROS (POLEGADAS)
UNLESS OTHERWISE SPECIFIED DIMENSIONS ARE IN MILLIMETERS (INCHES)
ÂNGULOS / ANGLES +/-1°
X (.X) +/-1 (.050)
.X (.XX) +/-0.5 (.025)
.XX (.XXX) +/-0.25 (.010)
A PEÇA DEVE SER LIVRE DE REBARBAS / QUEBRAR CANTOS VIVOS
PART SHALL BE FREE OF BURRS / BREAK SHARP EDGES

DESENHADO DRAWN	JAC	25/01/02
PROJETADO DESIGNED		
APROVADO APPROVED		
APROVADO APPROVED		

PLANIFICAÇÕES MET 2/ISO2 — MODELO / REF SET — REV — DATA/DATE — INCH/INITIALS

RESPONSÁVEL/PROPRIEDADE: ESTE DOCUMENTO CONTÉM INFORMAÇÃO PROPRIETÁRIA E CONFIDENCIAL E FORNECIDO COM FINS LIMITADOS E PERMANECE PROPRIEDADE DA DIVISÃO WAYNE. NÃO DEVE SER REPRODUZIDO NE TODO OU EM PARTE SEM CONSENTIMENTO POR ESCRITO DA DIVISÃO WAYNE. NEM DEVE SER USADO PARA OUTRO FIM EXCETO DA LIGAÇÃO COMERCIAL COM O PROPRIETÁRIO. NO FORNECIMENTO NÃO DEVE SER USADO PARA QUALQUER FIM EXCETO O BENEFÍCIO DA DIVISÃO WAYNE. DEVE SER DEVOLVIDO QUANDO REQUERIDO E OU AO TÉRMINO DO USO PARA O QUAL FOI FORNECIDO.

PROPRIETARY INFORMATION: THIS DOCUMENT CONTAINS PROPRIETARY AND CONFIDENTIAL INFORMATION. IT IS LOANED FOR LIMITED PURPOSES ONLY AND REMAINS THE PROPERTY OF THE WAYNE DIVISION, DRESSER INDUSTRIES, INC. IT MAY NOT BE REPRODUCED IN WHOLE OR IN PART WITHOUT THE WRITTEN CONSENT OF THE WAYNE DIVISION. IT SHOULD NOT BE USED TO PERSONS NOT HAVING NEED FOR SUCH DISCLOSURE CONSISTENT WITH THE PURPOSES OF THE LOAN. IT MUST NOT BE USED FOR ANY PURPOSE OTHER THAN FOR THE BENEFIT OF THE WAYNE DIVISION. THIS DOCUMENT IS TO BE RETURNED TO WAYNE DIVISION UPON REQUEST AND/OR UPON COMPLETION OF THE USE FOR WHICH IT WAS LOANED.

DIVISÃO WAYNE
Dresser Ind. e com. Ltda

WAYNE DIVISION
Dresser Industries, Inc

AustMarkMalaysiaSalisbMaymo

TITULO/TITLE
INSTRUÇÃO DE INSTALAÇÃO MODELOS REMOTOS
FOOTPRINT REMOTE MODEL 3/G2227D/M

1º DIEDRO — FIRST ANGLE PROJECTION

FORMATO SIZE	DESENHO Nº/DRAWING NO.	REV
A1	5-305100	A

ESCALA SCALE 1:1 — FOLHA SHT 1/ 1